תכנית מס' ג/17 551
שכונת הנדיב - עכו , 228 יח"ד
תכנית מפורטת

נספח ה'- נספח תשתיות חשמל ותקשורת

סוג איחוד וחלוקה	סמכות ראשית מטפלת בתכנית	היתרים או הרשאות
כולל איחוד וחלוקה	ועדה מחוזית	תכנית שמכוחה ניתן להוציא היתרים או הרשאות

מחוז : צפון
מרחב תכנון מקומי : עכו
רשות מקומית : עכו
ישוב : עכו

שטח התכנית : 68.844 דונם
קנ"מ : 1:500

גושים וחלקות בתכנית :

מס' גוש	סוג גוש	חלקות בשלמות	חלקי חלקות
18057	מוסדר		55
18103	מוסדר	48-154,160-168,221	317,220
18107	מוסדר		191
18111	מוסדר		6,8,31

חתימת מודד : ____________

חותמות מוסד התכנון :

שלב: מילוי תנאים למתן תוקף מס' מהדורה: 3 תאריך עדכון: 17/03/10

שמות וחתימות :

מגיש התכנית	שם: משרד הבינוי והשיכון מחוז חיפה והעמקים כתובת : קריית הממשלה, שד' פלי"ם 15, חיפה	טלפון : 04-8630666 פקס : 04-8630723	חתימה : דוא"ל celiay@moch.gov.il
יזם בפועל	שם: משרד הבינוי והשיכון מחוז חיפה והעמקים כתובת : קריית הממשלה, שד' פלי"ם 15, חיפה	טלפון : 04-8630666 פקס : 04-8630723	חתימה : דוא"ל celiay@moch.gov.il
בעלי עניין בקרקע	שם: מנהל מקרקעי ישראל מחוז חיפה כתובת : קריית הממשלה, שד' פלי"ם 15, חיפה	טלפון : 04-8630971 פקס : 04-8630855	חתימה : דוא"ל
	שם: עיריית עכו כתובת : רח' ויצמן 35, עכו	טלפון : 04-9956118 פקס : 04-9956119	חתימה : דוא"ל
עורך התכנית	שם: אדריכלית רוזנברג פנינה כתובת : רח' ביאליק 7 , חיפה, 33112	טלפון : 04-8666950 פקס : 04-8643132	חתימה : דוא"ל pnina-ro@zahav.net.il
יועץ נוף	שם: בתיה קשת - אדריכלית נוף כתובת : שד' הלה 13 , חיפה	טלפון : 04-8120933 פקס : 04-8320150	חתימה : דוא"ל bkeshet@zahav.net.il
יועץ חשמל	שם: אורגד הנדסה בע"מ כתובת : נצרת עילית ת.ד. 14602	טלפון : 04-6464808 פקס : 04-6453581	חתימה : דוא"ל or-gad@012.net.il
מודד	שם: חץ הצפון - מיפוי והנדסה בע"מ כתובת : רח' היוזמה 3, טירת כרמל 30200	טלפון : 04-8580355 פקס : 04-8580377	חתימה : דוא"ל office@hetz-hazafon.co.il

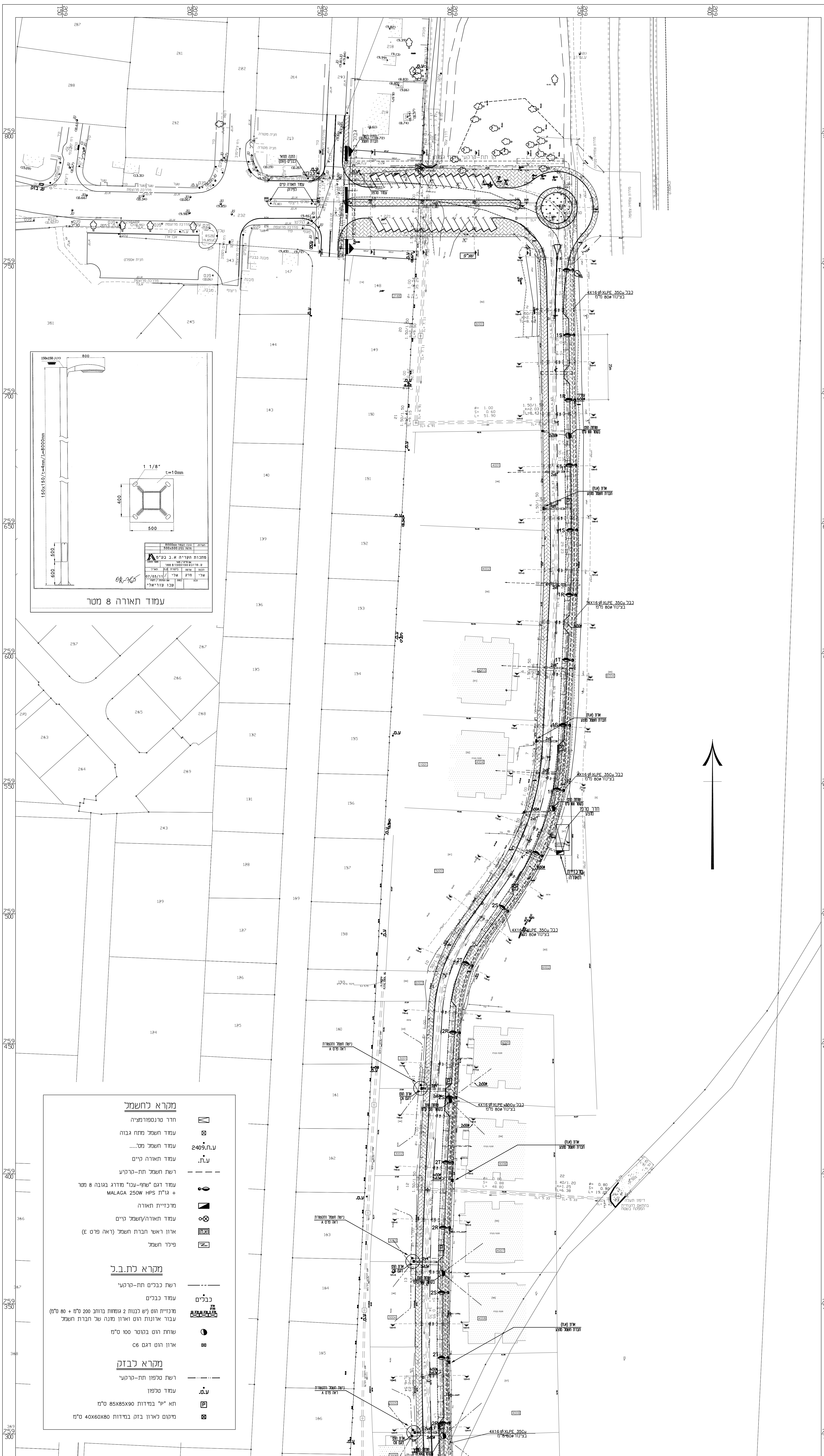

עמוד תאורה 8 מטר

מקרא לחשמל

⊠	חדר טרנספורמציה
⊠	עמוד חשמל מתח גבוה
ע.ח.2409	עמוד חשמל מס'.....
ע.ת.	עמוד תאורה קיים
— — — —	רשת חשמל תת-קרקיע
●⬭	עמוד דגם "שחף-עכו" מודרג בגובה 8 מטר + גו"ת MALAGA 250W HPS
◪	מרכזיית תאורה
○⊗	עמוד תאורה/חשמל קיים
א.ח	ארון ראשי חברת חשמל (ראה פרט E)
⊠	פילר חשמל

מקרא לת.ב.ל

——--——	רשת כבלים תת-קרקעי
כבלים	עמוד כבלים
⊠⊠⊠	מרכזיית הוט (יש לבנות 2 גומחות ברוחב 200 ס"מ + 80 ס"מ) עבור ארונות הוט וארון מונה של חברת חשמל
◑	שוחת הוט בקוטר 100 ס"מ
⊠	ארון הוט דגם C6

מקרא לבזק

—··—··—	רשת טלפון תת-קרקעי
ע.ט.	עמוד טלפון
P	תא "P" במידות 85X85X90 ס"מ
⊠	מיקום לארון בזק במידות 40X60X80 ס"מ

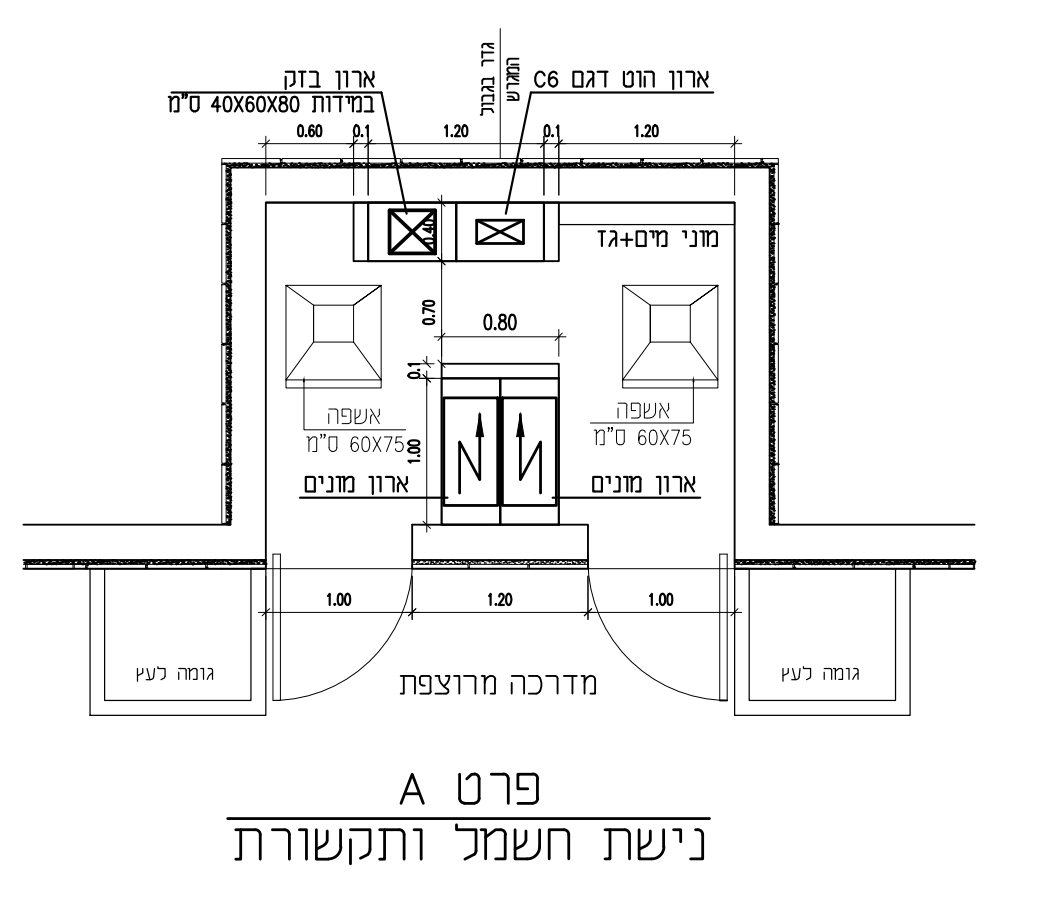

ארון בזק במידות 40X60X80 ס"מ
גדר בגבול המגרש
ארון הוט דגם C6
מוני מים+גז
אשפה 60X75 ס"מ
ארון מונים
גומה לעץ
מדרכה מרוצפת

פרט A
ניסת חשמל ותקשורת

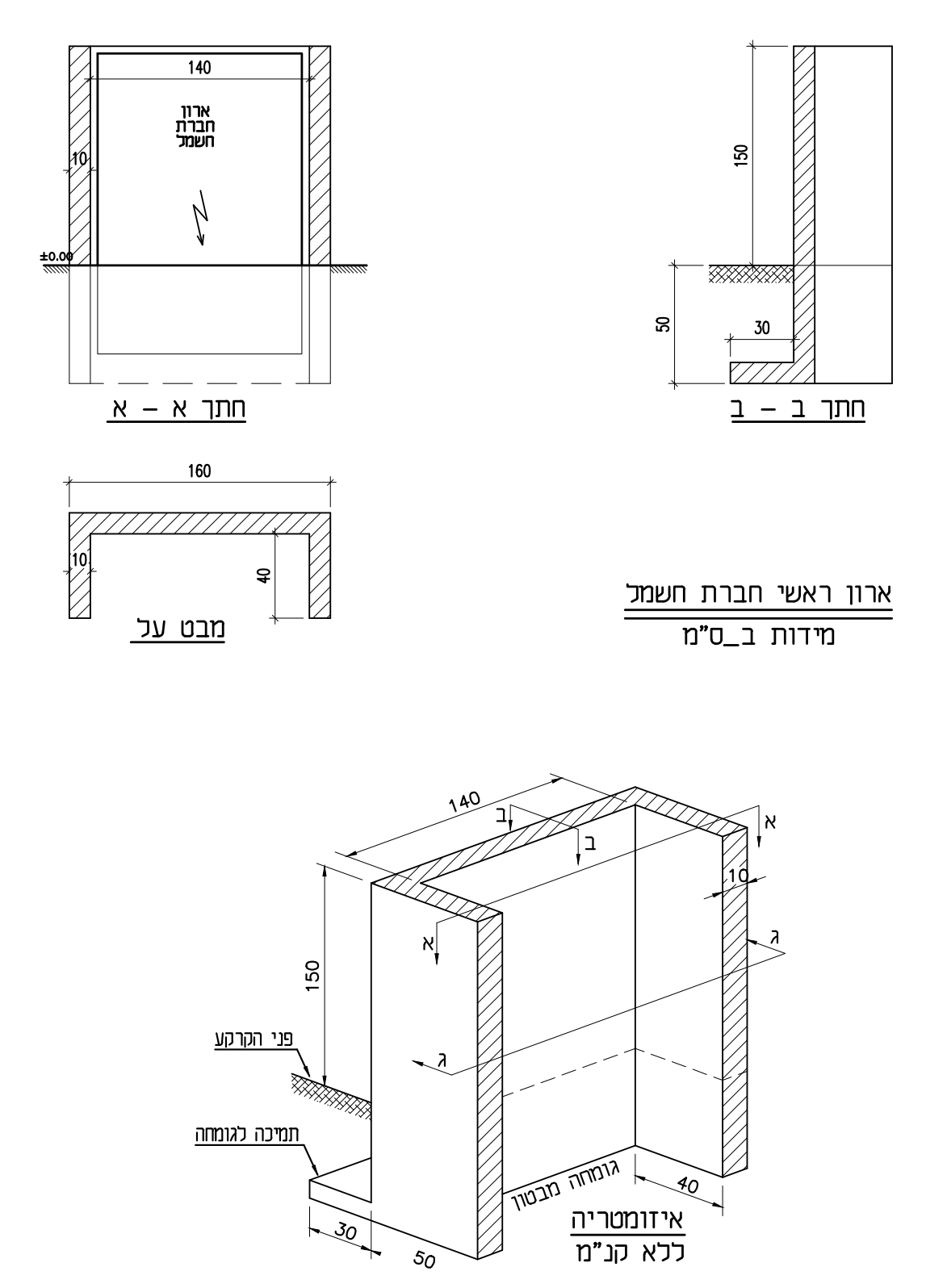

ארון חברת חשמל
חתך א - א
חתך ב - ב
מבט על
פני הקרקע
תמיכה לגומחה
גומחה מבטון

ארון ראשי חברת חשמל
מידות ב_ס"מ

איזומטריה
ללא קנ"מ

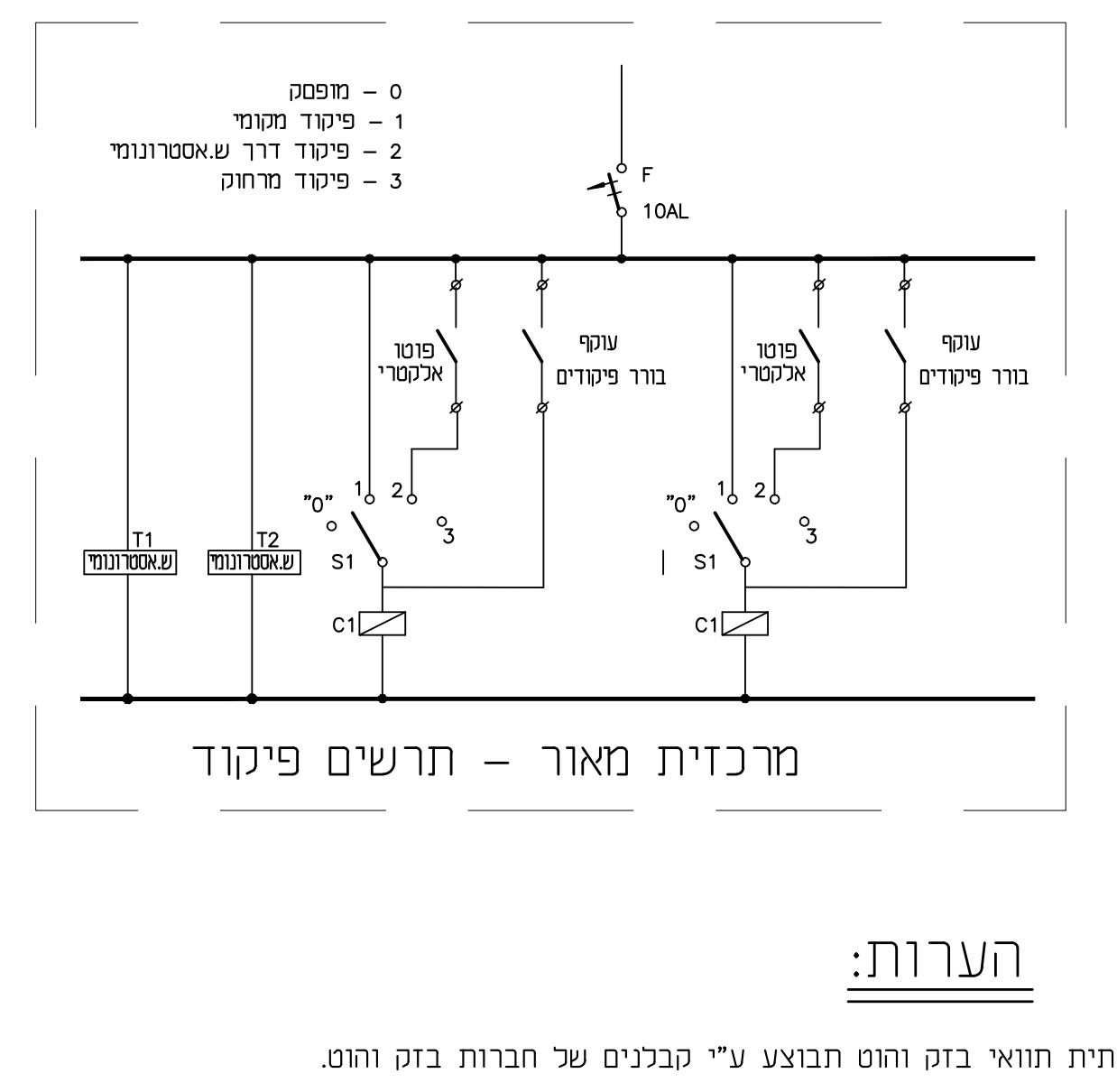

0 - מופסק
1 - פיקוד מקומי
2 - פיקוד דרך ש.אסטרונומי
3 - פיקוד מרחוק
F 10AL
פוטו אלקטרי
עוקף בורר פיקודים
T1 ש.אסטרונומי
T2 ש.אסטרונומי
S1
C1

מרכזית מאור - תרשים פיקוד

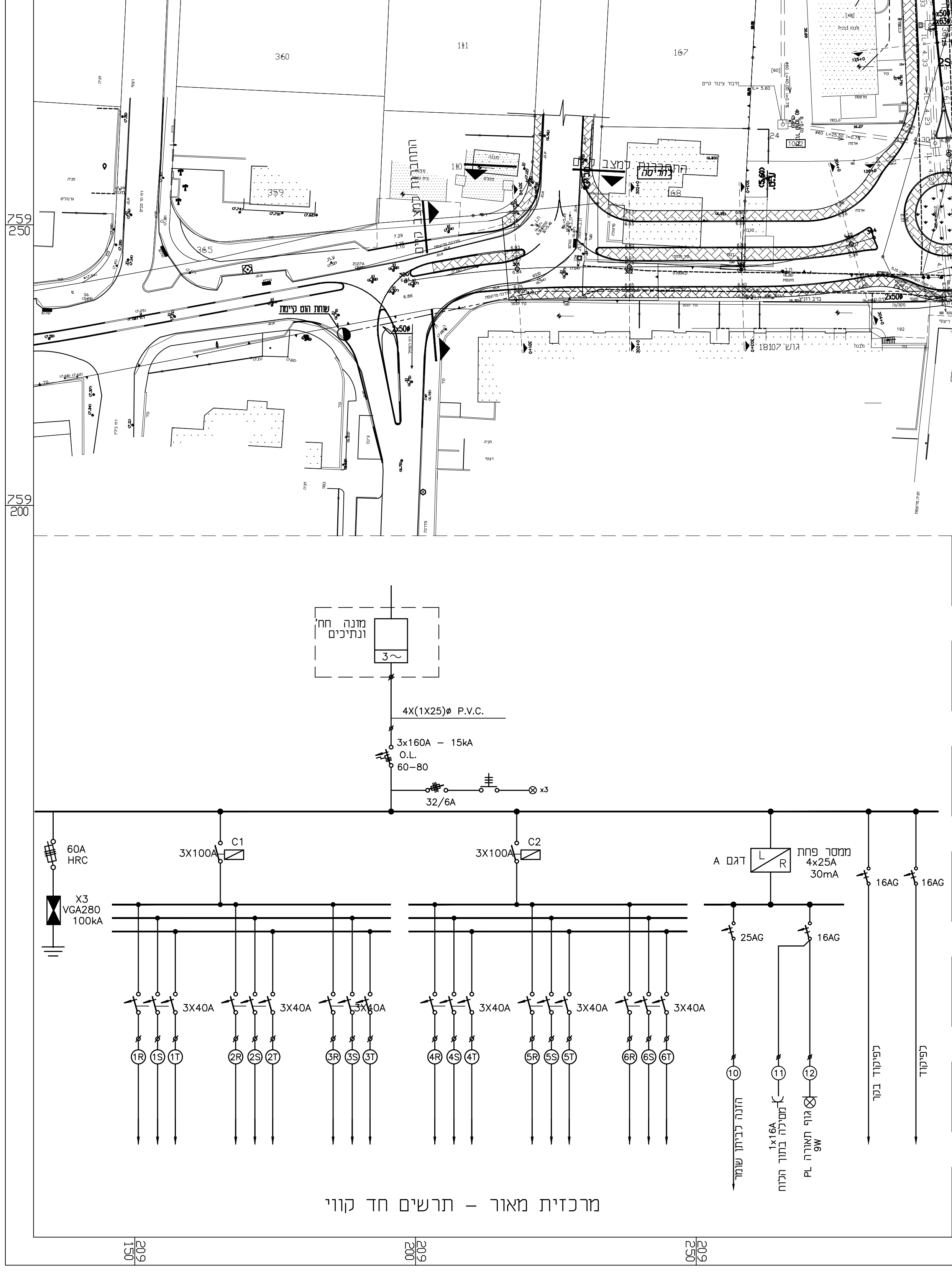

4X(1X25)ø P.V.C.
3x160A - 15kA
O.L. 60-80
32/6A
60A HRC
X3 VGA280 100kA
C1
C2
3X100A
3X40A
ממסר פחת 4x25A 30mA
דגם A
25AG
16AG
הזנה לבינון שומר
1x16A מסילה בחדר הלוח
PL 9W גוף תאורה
לפיקוד בזק
לפיקוד

מרכזית מאור - תרשים חד קווי

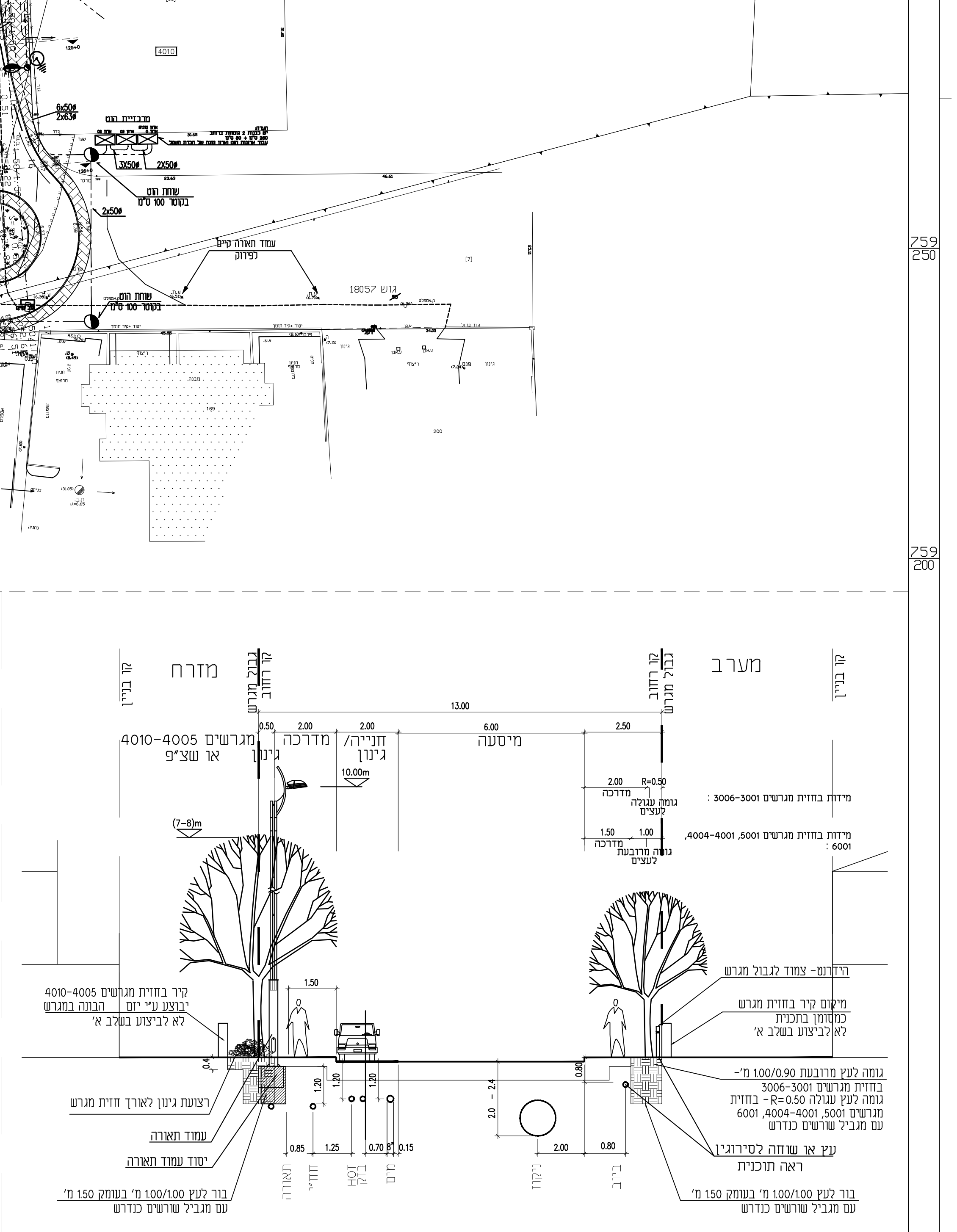

מזרח
מערב
מדרכה
גינון
מיסעה
קיר בחזית מגרשים 4010-4005 יבוצע ע"י יזם הבונה במגרש לא לביצוע בשלב א'
רצועת גינון לאורך חזית מגרש
עמוד תאורה
יסוד עמוד תאורה
בור לעץ 1.00/1.00 מ' בעומק 1.50 מ' עם מגביל שורשים כנדרש
הידרנט- צמוד לגבול מגרש
מיקום קיר בחזית מגרש כמסומן בתכנית לא לביצוע בשלב א'
גומה לעץ מרובעת 1.00/0.90 מ'- בחזית מגרשים 3006-3001
גומה לעץ עגולה R=0.50 - בחזית מגרשים 5001, 4004-4001, 6001 עם מגביל שורשים כנדרש
עץ או שוחה לסירוגין ראה תוכנית
תאורה
חשמל
HOT בזק
מים
ניקוז
ביוב

חתך רוחב טיפוסי לחתכים 17-27
(כביש 106) קנ"מ 1:100
* עמוד דגם "שחף-עכו" מודרג בגובה 9 מטר + גו"ת MALAGA 250W HPS

הערות:

1. תשתית תוואי בזק והוט תבוצע ע"י קבלנים של חברות בזק והוט.

הוצאה	מזמין	אדריכל/מתכנן	פתוח	בזק	אינסטלציה	מפקח	עירייה	תיק	תאריך
8		X1							28.03.10
9		X1							10.10.10
10	X1 (קובץ)	X1 (קובץ)				X1 (קובץ)			13.06.11
11	X1	X1						X1	4.07.11
12	X1 (קובץ)	X1 (קובץ)			X1 (קובץ)	X1 (קובץ)		X2	15.08.11
13				X1 (קובץ)		X1 (קובץ)		X2	18.04.13
14		X1 (קובץ)				X1 (קובץ)		X1	8.05.13
15						X1 (קובץ)			30.05.13

הוצאה	שינויים	תאריך
15	עדכון תכנית לפי כתב כמויות	30.05.13
14	עדכון תכניות לשלב תכנון כביש 106 בלבד	8.05.13
13	עדכון לתוספת 2 כיכרות + תאורת חניות פרטיות	18.04.13
12	עדכון מיקום פילרים למבנים דו-משפחתיים לפי הנחיות חברת חשמל	15.08.11
11	עדכון מיקום פילרים לפי הנחיות בתיה קשת	4.07.11
10	תכנית שלב ב' - מכרז תשתיות	13.06.11
9	עדכון תכנית לפי שינויים אחרונים של אדריכל מתאריך 21.9.10	10.10.10
8	עדכון תכנית לפי שינויים בחתך רוחב ועדכון סטריפ	28.03.10

עבור: **משרד הבינוי והשיכון - מחוז חיפה והעמקים**

מס' תכנית: 567-03
פרויקט: **שכונת הנדיב - עכו**
לעיון ○
למכרז ⊗
לביצוע ○
מס' גליון: 1
נושא: תכנית תשתית חשמל ותקשורת
קנ"מ: 1:500
תאריך: 30.05.13
תכנן : דוד
שרטט: לריסה
מידות:
גירסה מס: 15
קובץ: D:\SHIKUN-03\567\5671.dwg (C)

המבצע אחראי לבדיקת התכנית
על המבצע לבקר את כל המידות ומיקום האביזרים ועל כל טעות או אי התאמה להודיע למתכנן, אין לקבוע מיקום ע"י מדידה בשרטוט

שרטוט זה הינו רכוש בלעדי של "אורגד הנדסה"
אין להעתיק ממנו, להראותו לצד שלישי או להשתמש בו לכל מטרה שהיא ללא רשות בכתב.

אורגד הנדסה בע"מ - מהנדסים יועצים לחשמל ואוטומציה
רחוב אורה 1, ת.ד. 14602, נצרת עילית 17751 טל: 04-6464808
מודם/פקס: 04-6453581 E-MAIL: or-gad@012.net.il